GHR GQR

Rejillas y Registros Retorno

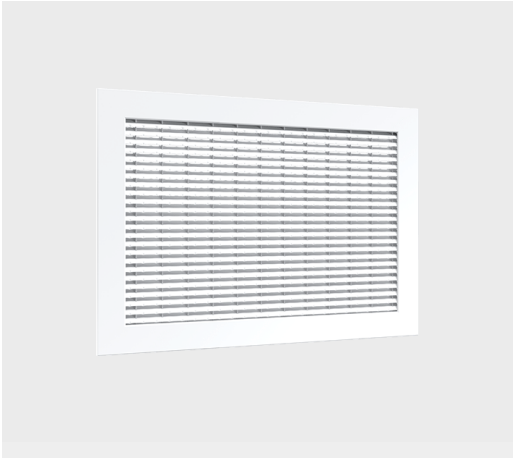

Las rejillas de extracción o retorno tipo panal son una excelente opción para cualquier aplicación que requiera de un eficiente desahogo de aire. Tienen un panal de ½" de espesor y un patrón de deflexión fijo de 45°. Pueden fabricarse con marco extruido "H" (modelo GHR) o con un contramarco doblado "Q" (modelo GQR). Los tamaños de construcción del panal son desde 4"x4" hasta 48"x24" para las rejillas GHR y desde 6"x6" hasta 48"x24" para rejillas GQR, ambas en incrementos de 1" con separación de aletas de 3/8". Como parte de un eficiente sistema diseñado con rejillas tipo panal "A" para la inyección, las rejillas de panal GHR y GQR son el complemento adecuado para el retorno. Pueden ser construidas en acero, acero inoxidable o aluminio con marco de aluminio extruido y acabado en pintura electrostática en colores de línea blanco, blanco tablaroca o negro mate. Como accesorios opcionales están disponibles el Control de Volumen Cuadrado (CVC) solo modelo GHR y el Marco de Montaje (MCE).

Características:

- Rejilla para extracción o retorno
- Núcleo tipo panal "R" de 1/2" de espesor
- Patrón de deflexión fija a 45°
- Área libre 86.6%
- Marco extruido H (GHR)
- Contramarco doblado Q (GQR)

Dimensiones:

- Modelo GHR: 4"x4" hasta 48"x24" en incrementos de 1"
- Modelo GQR: 6"x6" hasta 48"x24" en incrementos de 1"

Materiales y Acabados:

- Panal fabricado en acero, acero inoxidable o aluminio
- Marco de aluminio extruido (GHR)
- Colores de línea: blanco, blanco tablaroca o negro mate
- Colores especiales disponibles

Versatilidad:

- Edificios públicos
- Iglesias y Escuelas
- Hospitales y Clínicas
- Deportes bajo techo
- Residencias
- Áreas industriales
- Oficinas
- Restaurantes y Cafeterías
- Hoteles

Ninguna parte de este documento podrá ser reproducida o retransmitida de cualquier forma, siendo estas: electrónicas o mecanografiadas; incluyendo fotocopiado, grabado y/o cualquier sistema de alojamiento de información sin previo permiso de INNES AIRE S.A. DE C.V.

Accesorios Opcionales:

CVC

MCE

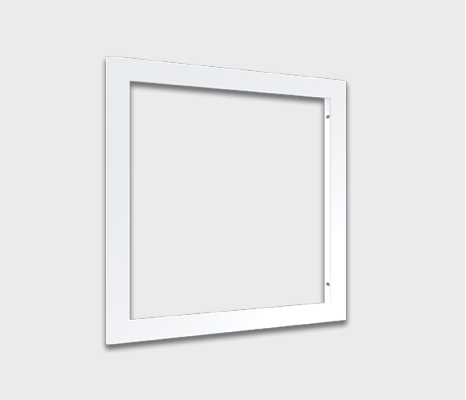

Ninguna parte de este documento podrá ser reproducida o retransmitida de cualquier forma, siendo estas: electrónicas o mecanografiadas; incluyendo fotocopiado, grabado y/o cualquier sistema de alojamiento de información sin previo permiso de INNES AIRE S.A. DE C.V.

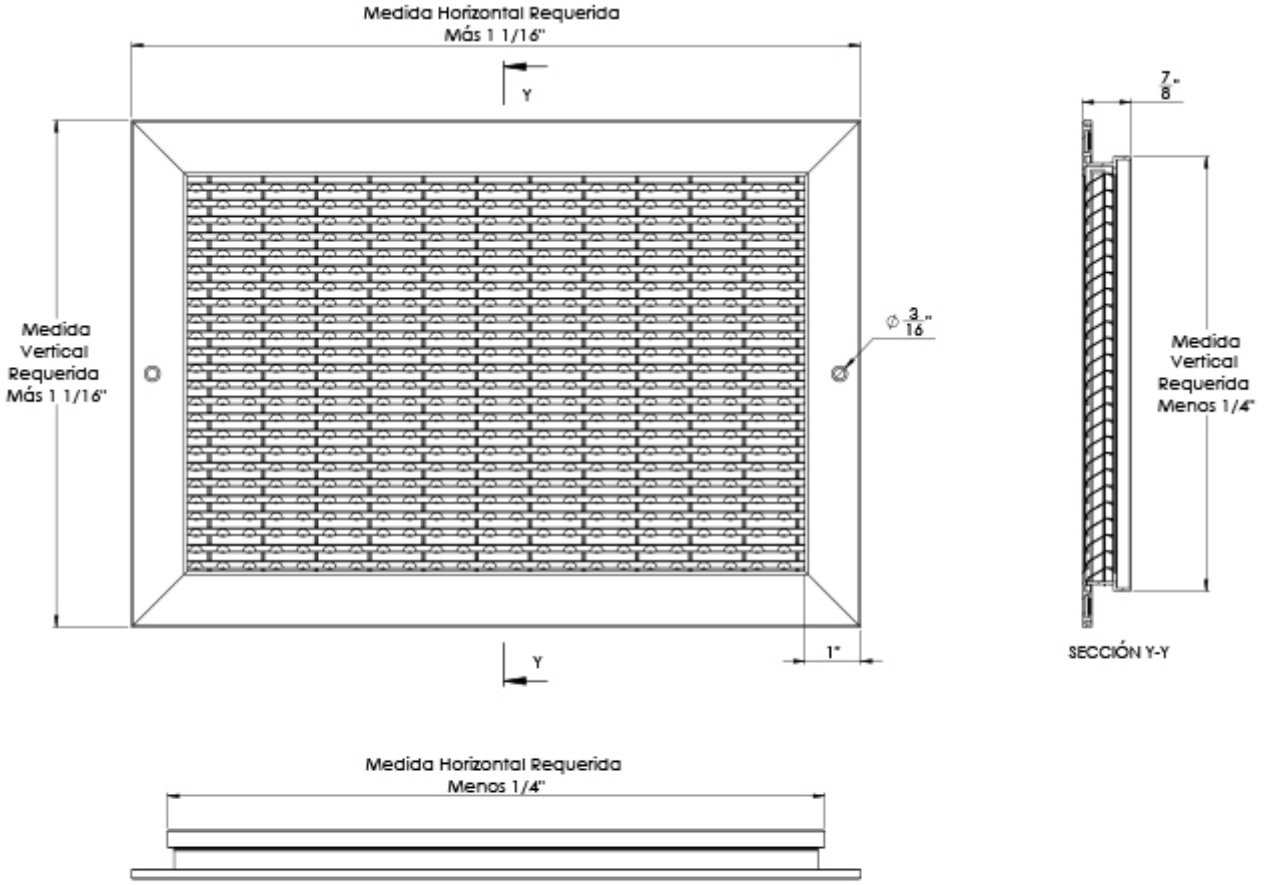

Modelo	Medida Requerida			
	Horizontal		Vertical	
GHR	Mínima	Máxima	Mínima	Máxima
	4	48	4	24

Ninguna parte de este documento podrá ser reproducida o retransmitida de cualquier forma, siendo estas: electrónicas o mecanografiadas; incluyendo fotocopiado, grabado y/o cualquier sistema de alojamiento de información sin previo permiso de INNES AIRE S.A. DE C.V.

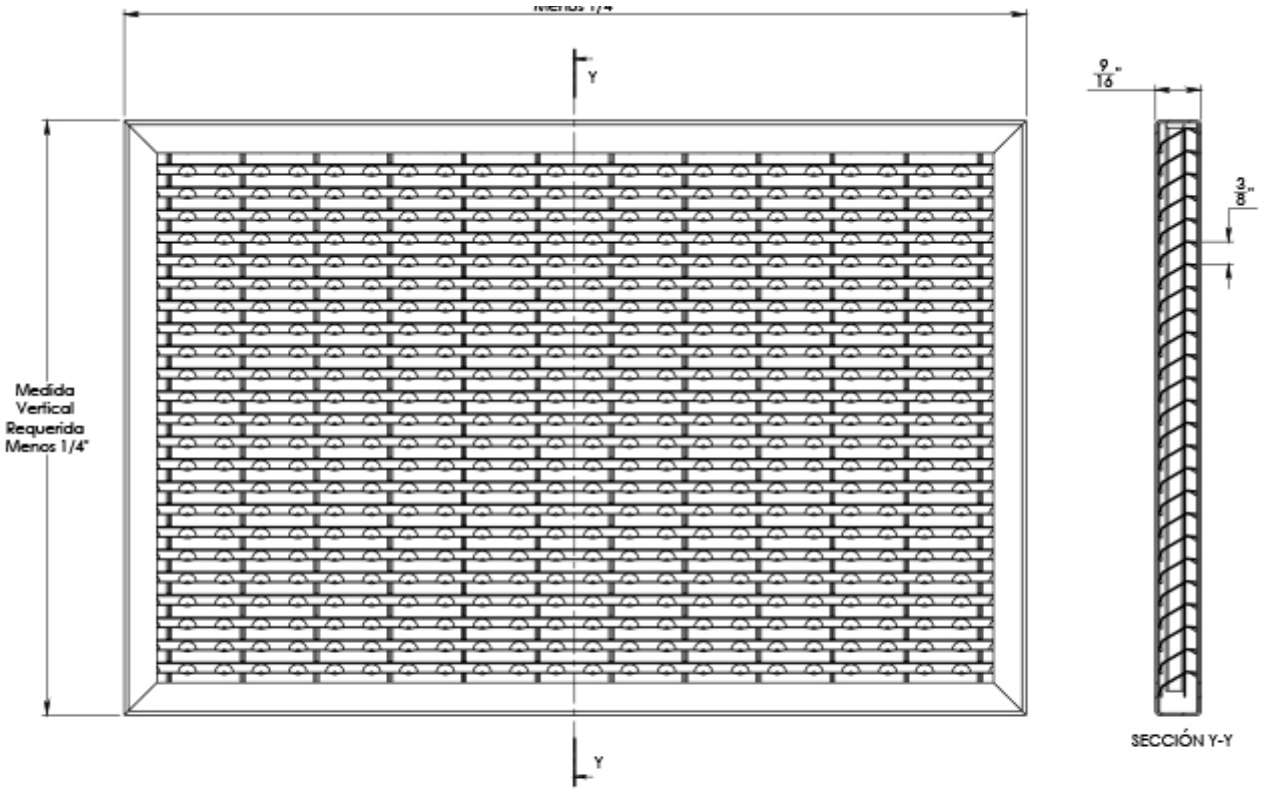

Modelo	Medida Requerida			
	Horizontal		Vertical	
GQR	Mínima	Máxima	Mínima	Máxima
	4	48	4	24

Ninguna parte de este documento podrá ser reproducida o retransmitida de cualquier forma, siendo estas: electrónicas o mecanografiadas; incluyendo fotocopiado, grabado y/o cualquier sistema de alojamiento de información sin previo permiso de INNES AIRE S.A. DE C.V.

Diagrama de Instalación:

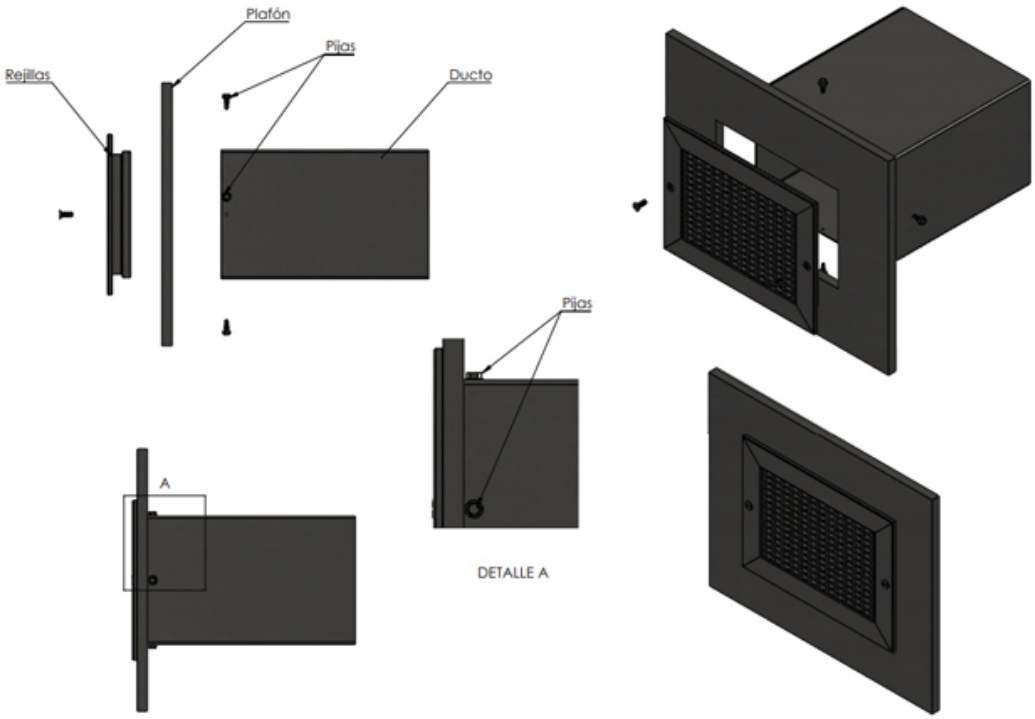

Ninguna parte de este documento podrá ser reproducida o retransmitida de cualquier forma, siendo estas: electrónicas o mecanografiadas; incluyendo fotocopiado, grabado y/o cualquier sistema de alojamiento de información sin previo permiso de INNES AIRE S.A. DE C.V.

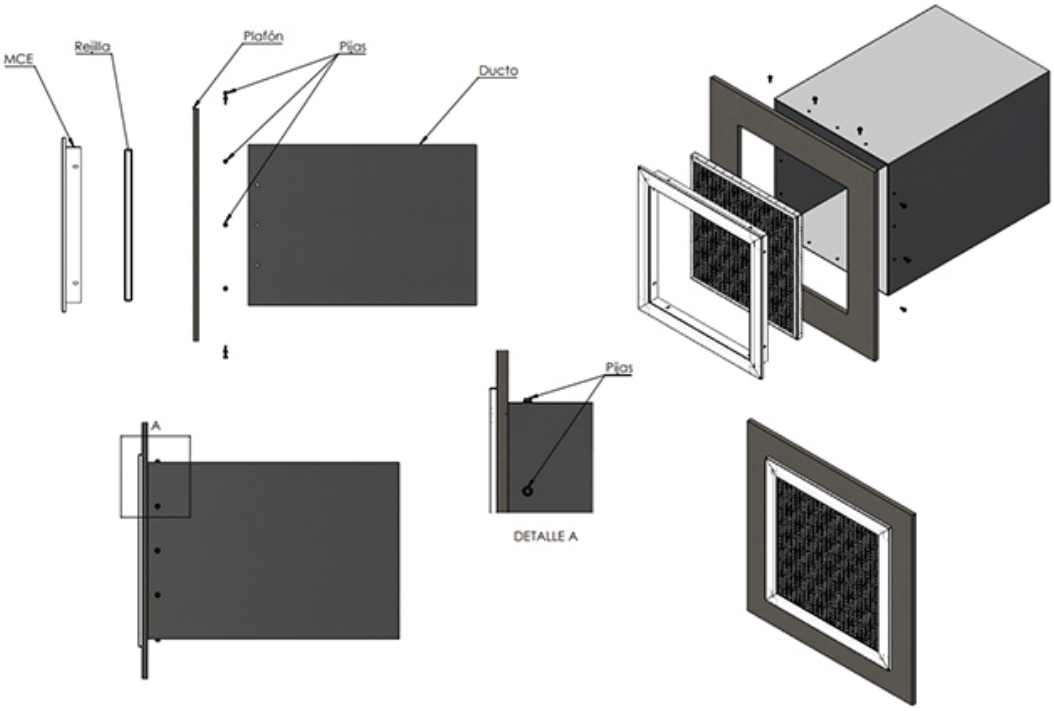

Ninguna parte de este documento podrá ser reproducida o retransmitida de cualquier forma, siendo estas: electrónicas o mecanografiadas; incluyendo fotocopiado, grabado y/o cualquier sistema de alojamiento de información sin previo permiso de INNES AIRE S.A. DE C.V.

Especificación Sugerida:

Las rejillas de extracción o retorno con marco extruido "H" y contramarco doblado "Q" serán de la marca Innes. Tendrán un panal de ½" de espesor y un patrón de deflexión fijo de 45°. Los tamaños de construcción del panal serán desde 4"x4" hasta 48"x24" para la rejillas GHR y desde 6"x6" hasta 48"x24" para rejillas GQR, ambas en incrementos de 1" con separación de aletas de 3/8". Las rejillas GHR y GQR se usarán para la aplicación de retorno cuando se utilice panal "A" para la inyección. Podrán ser construidas en acero, acero inoxidable o aluminio con marco de aluminio extruido. Su acabado será pintura electrostática en colores de línea blanco, blanco tablaroca o negro mate. Como accesorios opcionales estarán disponibles el Control de Volumen Cuadrado (CVC) y el Marco de Montaje (MCE).

» Modelo	» Dimensiones	» Tipo LT	» Adaptador a Redondo ADR	» Accesorio Marco (opcional)	» Control de volumen (opcional)	» Barrenos	» Acabado
Retorno ***GHR***	Ver tabla en plano de dimensiones	N: Montaje en muro ó plafón corrido S: Montaje en plafón reticular	•NO •04 •06 •08 •10 •12 •14 •16 •18 •20	EA: MCE Aluminio EF: MCE Acero	•CVC	•NO •SI •Especial	B: Blanco T: Blanco tablaroca N: Negro A: Color aluminio L: Lavado E: Color especial S: Sin acabado

» Modelo	» Dimensiones	» Tipo LT	» Accesorio marco (opcional)	» Acabado
Retorno ***GQR***	Ver tabla en plano de dimensiones	NO: Montaje en muro o plafón corrido SI: Montaje en plafón reticular	EF: MCE Acero EA: MCE Aluminio	(B) Blanco (T) Blanco tablaroca (N) Negro (A) Color aluminio (L) Lavado (E) Color especial (S) Sin acabado

Ninguna parte de este documento podrá ser reproducida o retransmitida de cualquier forma, siendo estas: electrónicas o mecanografiadas; incluyendo fotocopiado, grabado y/o cualquier sistema de alojamiento de información sin previo permiso de INNES AIRE S.A. DE C.V.